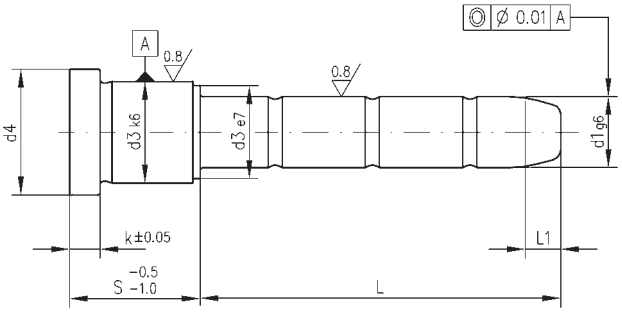

ohne Zentrierbund

ähnlich DIN 16761 – B
Mat. ~ 1.7131, ca. 60 HRC

Artikel-Nr. 06702

Bestell-Beispiel:
06702 / 9 x 12 x 45

without centering collar

similar to DIN 16761 – B
mat. ~ 1.7131, ca. 60 HRC

article no. 06702

order sample:
06702 / 9 x 12 x 45

L1	k	d3	d4	d1	S	L	€
4	3	14	16	**9/10**	12	45	4,95
					17	20	3,24
						30	4,11
						35	4,55
					22	25	4,11
						35	4,86
						55	6,70
					27	25	4,47
						30	4,86
						35	5,34
						45	6,22
						50	6,70
					36	25	5,08
						35	6,12
						45	6,70
					46	30	6,70
						45	7,46
						55	8,69
						75	10,43
4	6	20	25	**14/15**	22	20	4,48
7						35	6,16
						40	6,59
						45	7,23
						50	7,40
						55	8,11
						65	9,29
						70	9,72
						90	11,56
						110	13,83
4					27	20	5,02
7						35	6,59
						40	7,13
						45	7,40
						55	8,64
						65	9,72
						85	11,56
						105	13,72
					36	20	5,94

L1	k	d3	d4	d1	S	L	€
4	6	20	25	**14/15**	36	35	7,40
						40	8,11
						45	8,54
						55	9,75
						65	10,58
						75	11,56
						95	13,72
4					46	20	7,13
7						35	8,54
						45	9,72
						65	11,56
						85	13,72
						105	16,32
4					56	20	8,11
7						35	9,72
						55	11,56
						75	13,72
						95	16,32
					66	55	12,80
						65	13,72
						95	17,45
					76	55	13,72
						95	18,48
					86	55	16,21
						95	20,53
4	3	26	31	**18/20**	22	20	5,08
7						35	7,02
						40	7,56
						45	8,26
						50	8,86
						55	9,35
						60	10,00
						65	10,70
						70	11,40
						80	12,32
						85	13,18
					22	115	17,13
4					27	20	5,67

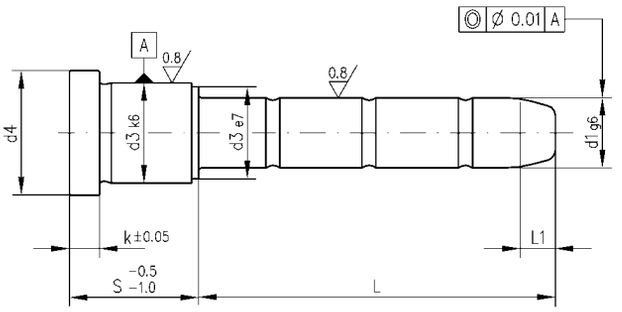

ohne Zentrierbund

ähnlich DIN 16761 – B
Mat. ~ 1.7131, ca. 60 HRC

Artikel-Nr. 06702

Bestell-Beispiel:
06702 / 18 x 27 x 35

without centering collar

similar to DIN 16761 – B
mat. ~ 1.7131, ca. 60 HRC

article no. 06702

order sample:
06702 / 18 x 27 x 35

L1	k	d3	d4	d1	S	L	€
4	3	26	31	**18/20**	27	35	7,56
						40	8,26
						45	8,86
						50	9,35
						55	10,00
						60	10,48
						65	11,40
						70	11,72
						80	13,18
						85	13,88
						105	16,26
						125	18,74
4					36	20	6,97
7						35	8,86
						40	9,35
						45	10,00
						50	10,70
						55	11,40
						60	11,72
						65	12,32
						70	13,18
						75	13,88
						80	14,00
						95	16,26
						115	18,74
						135	20,96
4					46	20	8,26
7						45	11,40
						65	13,88
						85	16,26
						105	18,74
						135	22,14
						165	25,49
4	6	26	31	**18/20**	56	20	9,35
7						35	11,40
						55	13,88
						75	16,26
						95	18,74

L1	k	d3	d4	d1	S	L	€
7	6	26	31	**18/20**	66	55	15,39
						75	17,66
						95	19,77
					76	55	16,26
						75	18,74
						95	20,96
					86	55	17,66
						75	19,77
						95	22,14
					96	55	18,74
						95	23,39
					116	115	27,88
7	6	30	35	**22/24**	27	25	6,22
						45	9,83
						50	10,70
						60	12,59
						65	13,45
						70	14,05
						80	15,39
						85	15,94
						105	19,02
						125	22,04
						165	28,26
					36	25	7,23
						45	11,40
						50	12,59
						55	13,45
						60	14,05
						70	15,39
						75	15,94
						80	16,75
						95	19,02
						115	22,04
						135	24,91
						165	29,82
					46	25	9,83
						45	13,45
						50	14,05

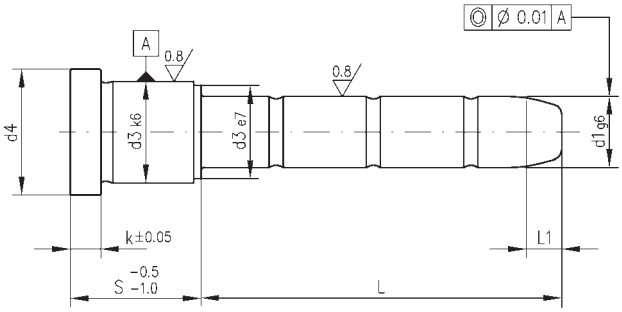

ohne Zentrierbund

ähnlich DIN 16761 – B
Mat. ~ 1.7131, ca. 60 HRC

Artikel-Nr. 06702

Bestell-Beispiel:
06702 / 22 x 46 x 60

without centering collar

similar to DIN 16761 – B
mat. ~ 1.7131, ca. 60 HRC

article no. 06702

order sample:
06702 / 22 x 46 x 60

L1	k	d3	d4	d1	S	L	€
7	6	30	35	**22/24**	46	60	15,39
						65	15,94
						70	16,75
						80	18,21
						85	19,02
						105	22,04
						125	24,91
						165	31,23
					56	25	11,40
						45	14,53
						55	15,94
						75	19,02
						95	22,04
						115	24,91
						165	32,19
					66	55	17,72
						75	20,58
						95	23,34
					76	25	14,53
						45	17,61
						557	19,02
						5	22,04
						95	24,91
						115	28,26
					86	55	20,58
						75	23,34
						95	26,31
					96	55	22,04
						75	24,91
						95	28,26
					116	75	28,26
						115	33,60
						155	37,38
					136	135	37,38
7	6	42	47	**30/32**	27	45	8,64
						65	13,02
						105	18,59
						165	27,39

L1	k	d3	d4	d1	S	L	€
7	6	42	47	**30/32**	36	55	13,29
						75	15,56
						95	18,69
						115	21,66
						155	27,39
					46	45	13,29
						65	15,56
						85	18,69
						105	21,66
						125	24,26
						165	30,47
					56	55	15,56
						75	18,69
						95	21,66
						115	24,26
						135	27,39
						175	33,39
					66	55	17,18
						75	20,25
						95	23,02
						115	25,66
						135	29,06
						175	34,47
					76	55	18,69
						75	21,66
						95	24,26
						115	27,39
						155	33,39
					86	55	20,25
						75	23,02
						95	25,66
						115	29,06
						155	34,47
					96	55	21,66
						75	24,26
						95	27,50
						115	30,47
						155	35,98

Führungssäulen / *Guide Pillars*

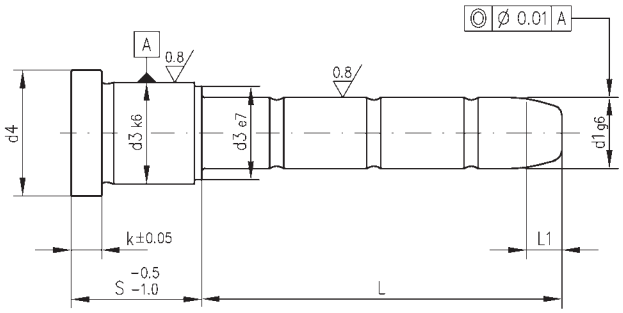

ohne Zentrierbund

ähnlich DIN 16761 – B
Mat. ~ 1.7131, ca. 60 HRC

Artikel-Nr. 06702

Bestell-Beispiel:
06702 / 30 x 116 x 75

without centering collar

similar to DIN 16761 – B
mat. ~ 1.7131, ca. 60 HRC

article no. 06702

order sample:
06702 / 30 x 116 x 75

L1	k	d3	d4	d1	S	L	€
7	6	42	47	**30/32**	116	75	27,39
						115	33,39
						155	37,60
					136	95	33,39
						115	35,98
						155	39,33
					156	115	37,60
						155	41,06
					196	155	42,79
						195	45,59
7	10	54	59	**40/42**	56	75	29,02
						115	36,84
						155	45,90
						195	55,20
					66	75	30,86
						135	43,48
					76	75	33,19
						115	41,15
						175	55,20
					86	75	34,96
						135	48,01
					96	75	36,84
						115	45,90
						155	55,20
					116	95	45,90
						135	55,20
						195	70,03
					136	95	50,00
						135	60,51
						215	85,29
					156	115	60,51
						155	70,03
						215	89,38
					196	155	82,85
						195	95,79
						135	107,58
10	10	66	72	50	96	115	61,83
						155	73,72

L1	k	d3	d4	d1	S	L	€
10	10	66	72	50	96	195	86,67
					116	135	72,29
						155	78,21
						195	90,60
					136	135	77,59
						155	83,85
						195	96,23
					156	155	89,93
						195	102,44
						235	115,05
					196	175	104,09
						195	109,74
						235	122,12
10	20	80	86	60	96	115	76,43
						155	92,31
						195	108,07
					116	135	89,38
						155	96,79
						195	110,28
					136	135	98,23
						155	103,48
						195	118,74
					156	155	117,04
						195	130,63
						235	146,62
					196	175	135,78
						195	141,15
						235	156,69
					246	195	154,59
						235	165,77
						275	181,74
						315	194,68